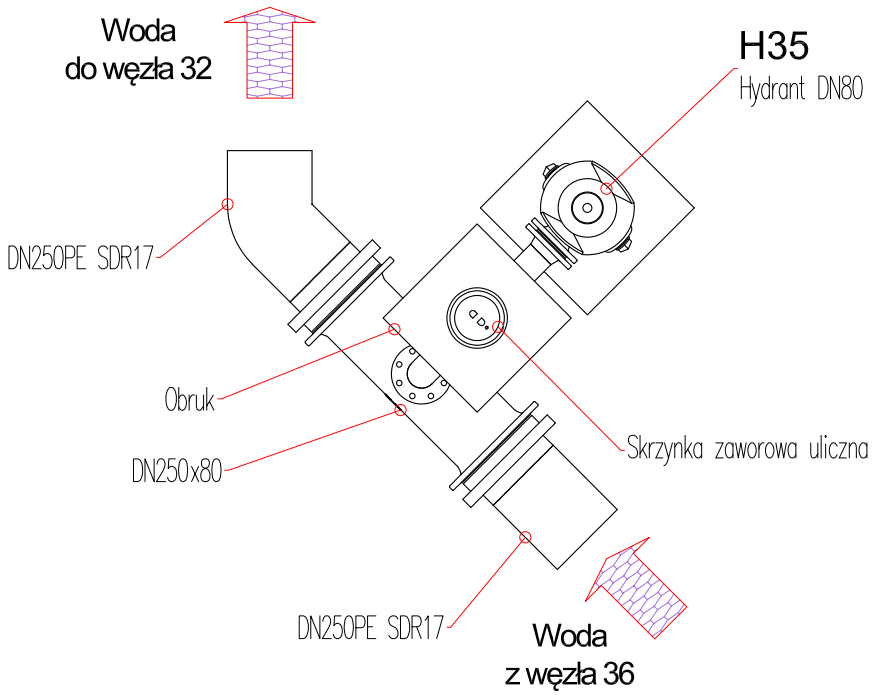

A-A (1:25)

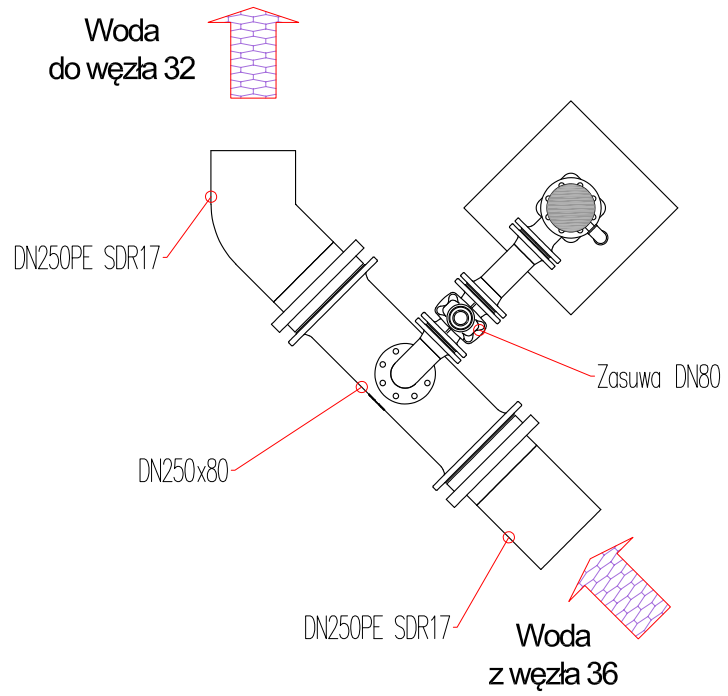

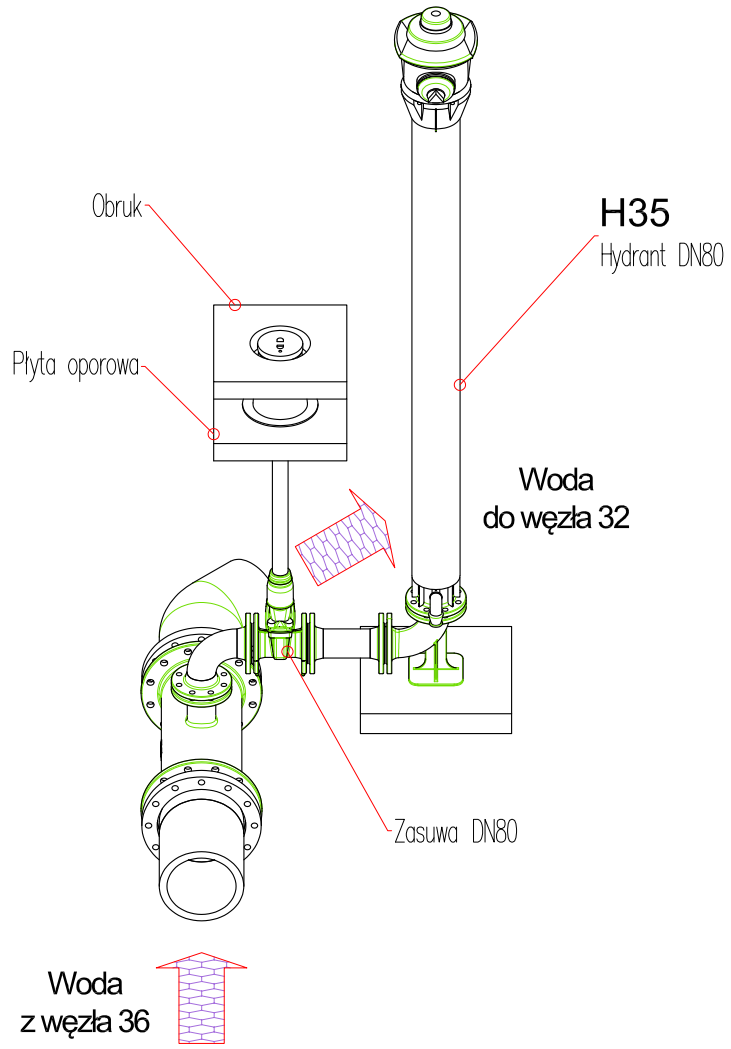

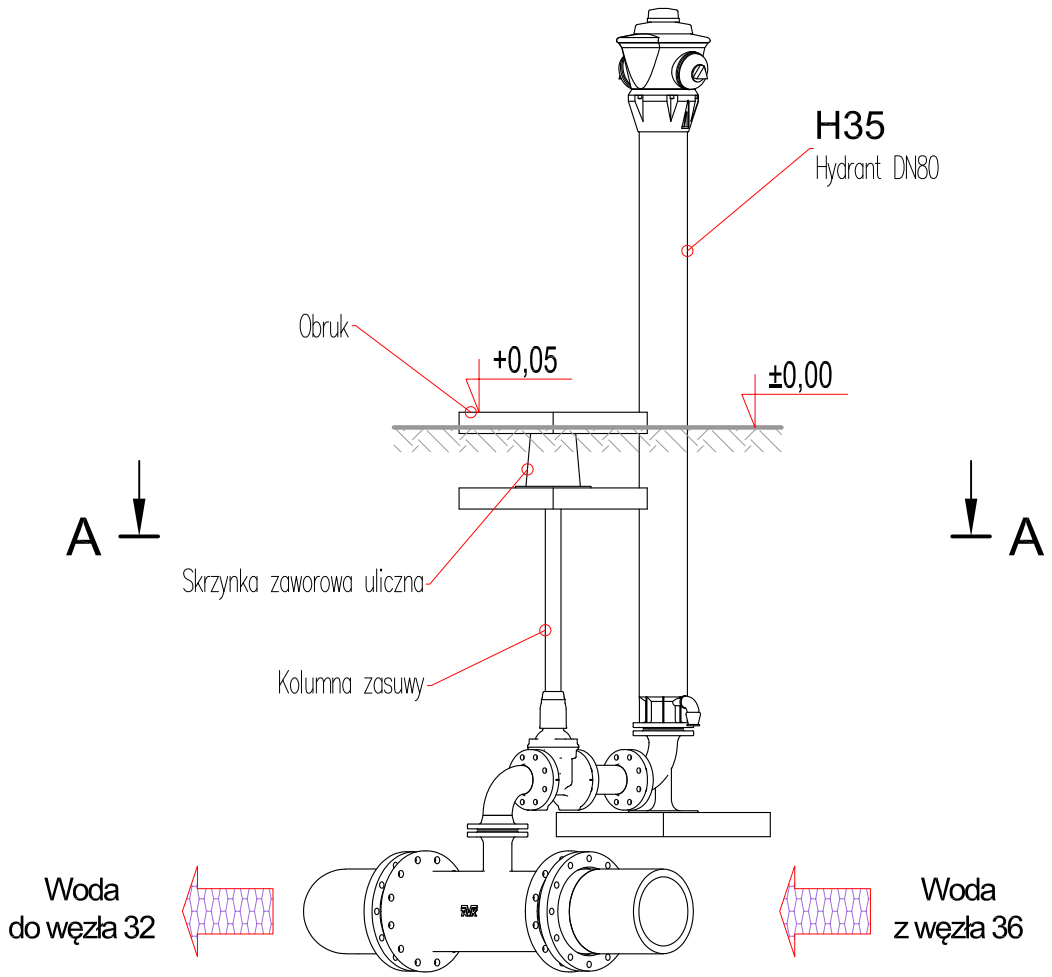

UWAGI:

1. Ze względu na charakter obiektu Wykonawca jest zobowiązany sprawdzić wszystkie wymiary przed rozpoczęciem prac budowlanych. Różnice w rysunkach i pomiarach oraz wszelkie rozbieżności i zmiany projektu muszą być wyjaśnione z Zamawiającym i projektantem przed rozpoczęciem prac budowlanych.
2. Poszczególne elementy, Wykonawca jest zobowiązany wykonać wg opisu technicznego i załączonej dokumentacji. Brak wskazania na rysunku technicznym elementu, którego zastosowanie wynika ze znanych lub powszechnie przyjętych rozwiązań w zakresie sztuki budowlanej nie zwalnia wykonawcy z konieczności skalkulowania i zastosowania takiego elementu w porozumieniu z Zamawiającym, a także z projektantem i za jego zgodą. Każdy składnik projektowany należy rozpatrywać i rozpoznawać w dokumentacji w kontekście wszystkich rysunków, które do tego składnika się odnoszą, z uwzględnieniem wszystkich opisów technicznych i zasad sztuki budowlanej.
3. Wszystkie połączenia gwintowe zabezpieczyć przed zatarciem.
4. Połączenia rurociągów wykonywać zgodnie z zaleceniami producenta dla danego materiału przy zwróceniu szczególnej uwagi na warunki atmosferyczne i temperaturowe.
5. Do połączeń kołnierzowych stosować uszczelki płaskie z pierścieniem stabilizującym.
6. Na załamaniach i rozgałęzieniach sieci wykonać bloki oporowe wg BN–81/9192–05.
7. Podsypkę węzła wykonać z suchego betonu B15–20. Armaturę posadowić na oporowych płytach betonowych 50x50x7cm
8. Hydranty, na wysokość ok 0,5m od podstawy, obsypać otoczakiem 16–32mm.
9. Zabezpieczenie wykopu, praca w nim oraz w jego obrebie ściśle wg norm i przepisów BHP

INWESTOR / ZAMAWIAJĄCY:
ZAKŁAD WODOCIĄGÓW i KANALIZACJI Sp. z o.o. w MRĄGOWIE
oś. Mazurskie 1A; 11–700 Mrągowo
T.: +4889 742 6111; F.: +4889 741 8621 www.zwik.mragowo.pl

JEDNOSTKA PROJEKTOWANIA
WT-PLAN Tomasz Włodarczyk
ul. Jodłowa 2; 05–555 Tarczyn
T.: +48 609 445 266; twlodarczyk@wtplan.pl

NAZWA ZAMIERZENIA BUDOWLANEGO
PRZEBUDOWA RUROCIĄGÓW TECHNOLOGICZNYCH
NA UJĘCIU WODY PODZIEMNEJ "SOŁTYSKO" W MRĄGOWIE

NAZWA OBIEKTU BUDOWLANEGO
STACJA UZDATNIANIA WODY
oś. Mazurskie 1A; 11-700 Mrągowo
Dz. Nr 42/11; 42/12; 47/1; 58/93

TYTUŁ RYSUNKU
UJĘCIE WODY "SOŁTYSKO"
SCHEMAT WĘZŁA Nr 35
Rzut z góry; Widok; Przekrój A-A;

GŁÓWNY PROJEKTANT: Tomasz WŁODARCZYK	Upr. Nr: MAZ/0218/POOS/07	DATA: I 2024	PODPIS
PROJEKOWAŁ - TECHNOLOGICZNO-SANITARNA: Tomasz WŁODARCZYK	Upr. Nr: MAZ/0218/POOS/07	DATA: I 2024	PODPIS
SPRAWDZAŁ - TECHNOLOGICZNO-SANITARNA: Andrzej DROŻDŻ	Upr. Nr: St–197/89	DATA: I 2024	PODPIS

FAZA	ARKUSZ	WERSJA	UMOWA Nr.	NR ZESPOŁU
PT	A-3	0	18/2023	---
BRANŻA: T	SKALA: 1:25	ZASTĘPUJE WERSJĘ: ---	DATA: I 2024	NR RYSUNKU: W311/ PT-T.01-09